離型剤塗布用スプレー

レジナースプレー7N型・4N型

用　途

■コンクリート型枠への離型剤塗布用スプレーヤー

特　徴

レジナースプレー７Ｎ型

■軽量で持ち運び便利、なおかつ堅牢で長持ちします。
■操作が簡単で故障が少ない。
■各種噴口の選択により最良の離型剤塗布が可能。
（L型自在噴口やワイド噴口等の選択も可能）

レジナースプレー４Ｎ型

■軽量で持ち運び便利、なおかつ堅牢で長持ちします。
■操作が簡単で故障が少ない。
■各種噴口の選択により最良の離型剤塗布が可能。
（一頭口六角やワイド噴口等の選択も可能）

７Ｎ型

４Ｎ型

仕　様

レジナースプレー７Ｎ型

大きさ	高さ 600mm　径185mm	重量	3.15kg
液容量	7 L	常用圧力	0.3～0.4Mps
吹出量	0.5 L/min（標準噴口使用時）	噴霧角度	90度（中抜け）［一頭口］
標準噴口	一頭口（六角）（標準）		

レジナースプレー４Ｎ型

大きさ	高さ 450mm　径185mm	重量	2.70kg
液容量	5 L	常用圧力	0.3～0.4Mps
吹出量	0.4 L/min（標準噴口使用時）	噴霧角度	90度（中抜け）［一頭口］
標準噴口	L型自在噴口（標準）		

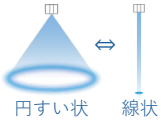

ノズル先端のツマミを回すと
塗布形状が変えられます。

使用上の注意

■使用後はスプレー内の残った圧力を抜いてください。
■噴口は地面につけないでください。ゴミが詰まり噴霧異常の原因となります。
■長期保管時は離型剤を抜いてください。

SHIN-ETSU INDUSTRY CO.,LTD.
信越産業株式会社
https://www.shin-etsu.co.jp/

販売代理店

使用方法

① ピストン完備（シリンダー完備一体型）を同時に左に回して外し、上部のジョウゴから離型剤を入れ元通りに閉めてください。
② ハンドルを上下に加圧し、0.3～0.4MPa程度加圧してください。（目安 40～50 回程度）
③ コック本体を開き、レバーを握ると噴霧できます。
④ 一度加圧するだけで、タンク内の全液を塗布できますが、後半やや圧力が低下しますので正常な噴霧状態とするために、途中で一回加圧してください。
※ホース、噴口等を変更することにより、高い所、遠い所、平面以外の対象物にも塗布可能です。

左回しでピストンを開け、離型剤を入れる。

ピストンをしっかりと閉める。

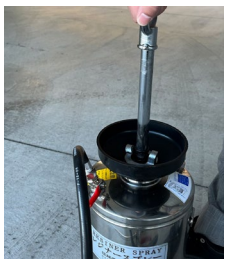
ピストンを上下に動かし加圧する 40～50回程度

レバーコックを開ける。

レバーを握ると噴霧できます。

パーツ図面

レジナースプレー４Ｎ型

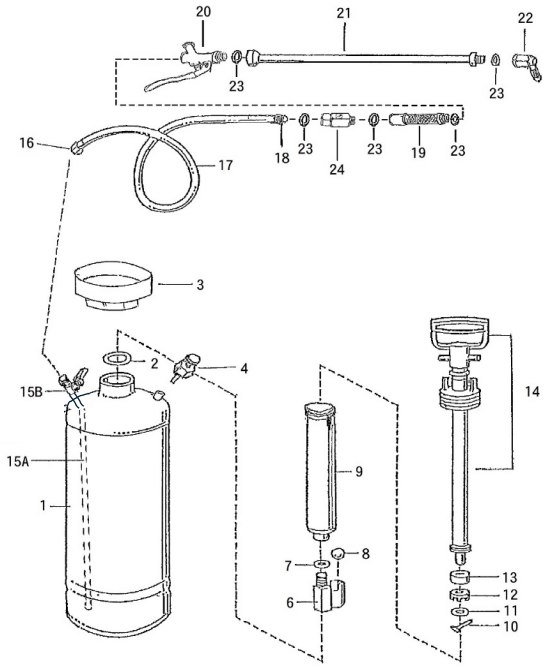

部品No.	品　　名
1	タンク本体
2	シリンダー上部Ｏリング
3	ジョウゴ
4	安全弁［完］
6	吐出弁弁座
7	弁座パッキン
8	弁玉
9	シリンダー
6～9	シリンダー完備
10	割りピン
11	ピストン中座金
12	ピストンパッキン座金
13	ピストンパッキン
14	ピストン
10～14	ピストン完備
15A	送水パイプ
15B	コック本体
16～18	耐油性ゴムホース1.5m(カシメ金具付)
19	防じん金具
20	レバーコック
21	ノズルパイプ
22	Ｌ型自在噴口
23	大切りパッキン
24	ヨリモドシ金具

レジナースプレー７Ｎ型は、下図のパーツ仕様が異なります。

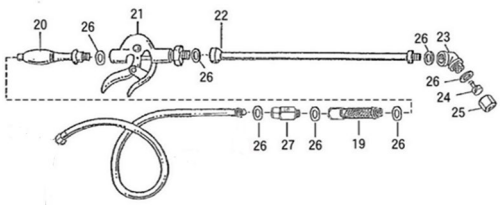

部品No.	品　　名
19	防じん金具
20	ニギリ
21	ピストルコック
22	ノズルパイプ
23	大曲
24･25	一頭口（六角）
26	大切りパッキン
27	ヨリモドシ金具

SHIN-ETSU INDUSTRY CO.,LTD.
信越産業 株式会社
本 社　〒115-0045　東京都北区赤羽1-52-10

本社営業部	〒336-0964	さいたま市緑区東大門1-5-4	☎048-812-1160	FAX 048-878-2309 E-mail：eigyoubu@shin-etsu.co.jp
北海道支店	〒078-8274	旭川市工業団地4条1-2-3	☎0166-74-4805	FAX 0166-36-4245 E-mail：hokkaido@shin-etsu.co.jp
大阪支店	〒576-0016	交野市星田5-17-8(ｶﾊﾟｵﾌﾟﾗｻﾞ 201)	☎072-807-8865	FAX 072-891-4537 E-mail：oosaka@shin-etsu.co.jp
福井支店	〒911-0848	勝山市鹿谷町保田57-36-2	☎0779-89-2293	FAX 0779-89-1823 E-mail：fukui@shin-etsu.co.jp
広島支店	〒738-0202	廿日市市峠245-84 佐伯工業団地	☎0829-74-1563	FAX 0829-74-3261 E-mail：hiroshima@shin-etsu.co.jp
盛岡営業所	〒020-0664	滝沢市鵜飼笹森5-27	☎019-684-4367	FAX 019-684-2157 E-mail：morioka@shin-etsu.co.jp
中部営業所	〒503-0852	大垣市禾森町6-74(加納ビル2F)	☎0584-73-4270	FAX 0584-81-5084 E-mail：chubu@shin-etsu.co.jp
熊本営業所	〒861-8035	熊本市東区御領8-8-11	☎096-388-1027	FAX 096-388-1028 E-mail：kumamoto@shin-etsu.co.jp

営業所一覧